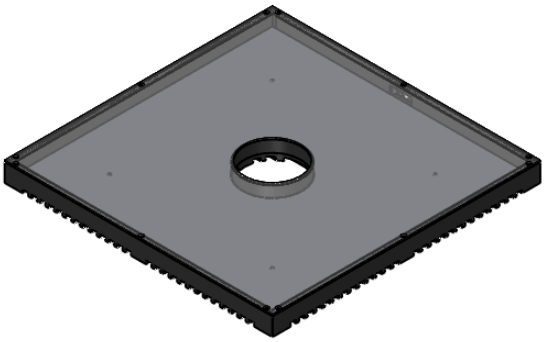

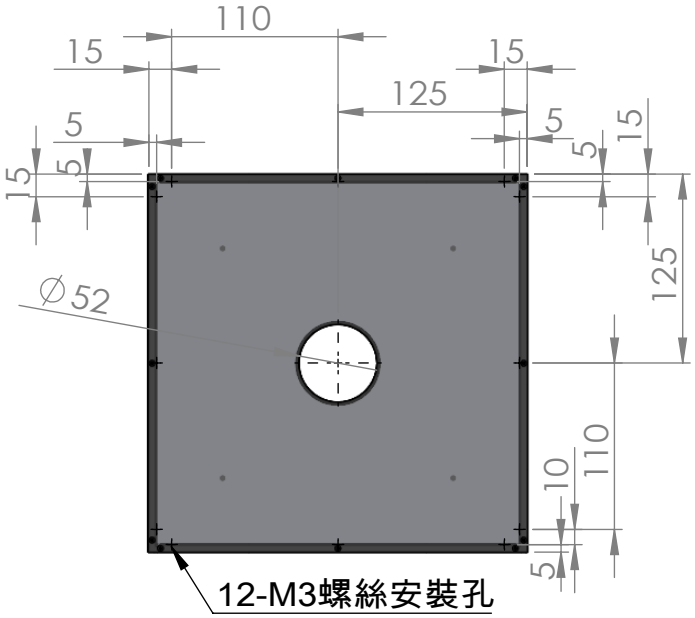
110
15
15
125
5
5
15
5
5
15
125
∅52
110
10
5
12-M3螺絲安裝孔

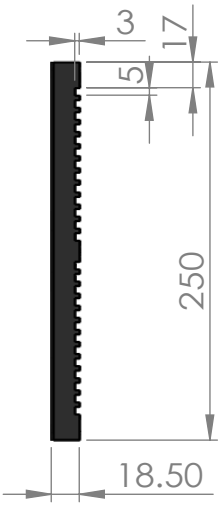
3
17
5
250
18.50

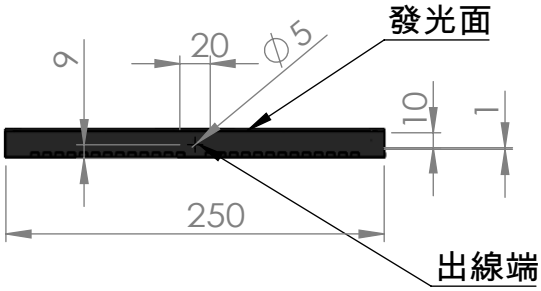
發光面
9
20
∅5
10
1
250
出線端